A) Podkładki drewniane

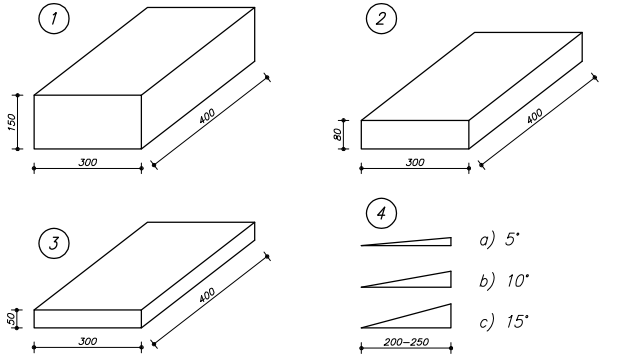

B) Blachy oporowe

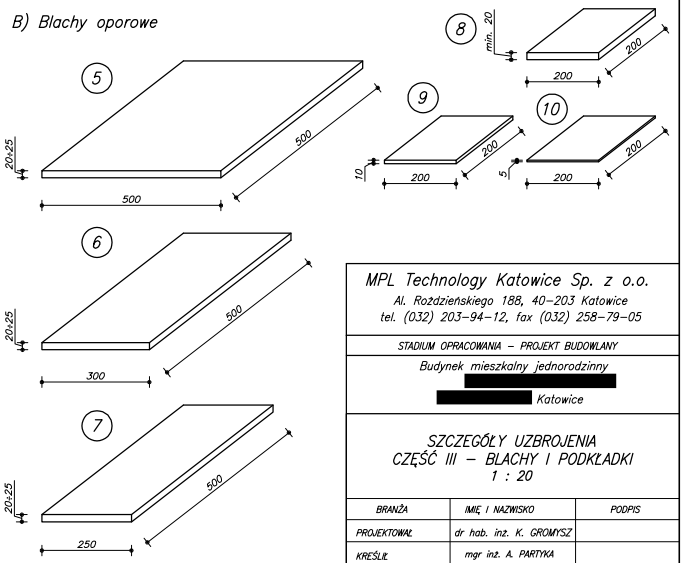

Uwaga – liczba podkładek wynika z wysokości podnoszenia i liczby otworów

MPL Technology Katowice Sp. z o.o.
Al. Rożdzieńskiego 188, 40–203 Katowice
tel. (032) 203–94–12, fax (032) 258–79–05

STADIUM OPRACOWANIA – PROJEKT BUDOWLANY

Budynek mieszkalny jednorodzinny
[redacted]
[redacted] Katowice

SZCZEGÓŁY UZBROJENIA
CZĘŚĆ III – BLACHY I PODKŁADKI
1 : 20

BRANŻA	IMIĘ I NAZWISKO	PODPIS	
PROJEKTOWAŁ	dr hab. inż. K. GROMYSZ		
KREŚLIŁ	mgr inż. A. PARTYKA		
DATA OPRACOWANIA	Grudzień 2018	NR RYS.	IV–6

A) Podkładki drewniane

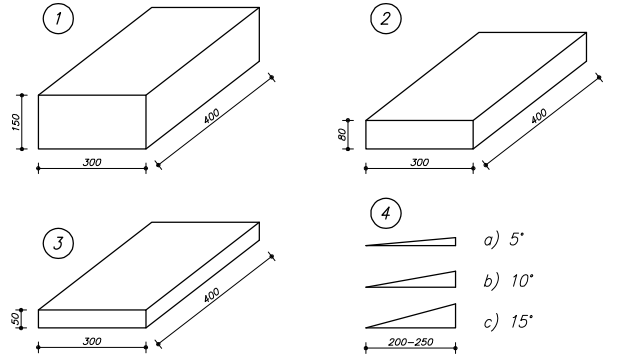

B) Blachy oporowe

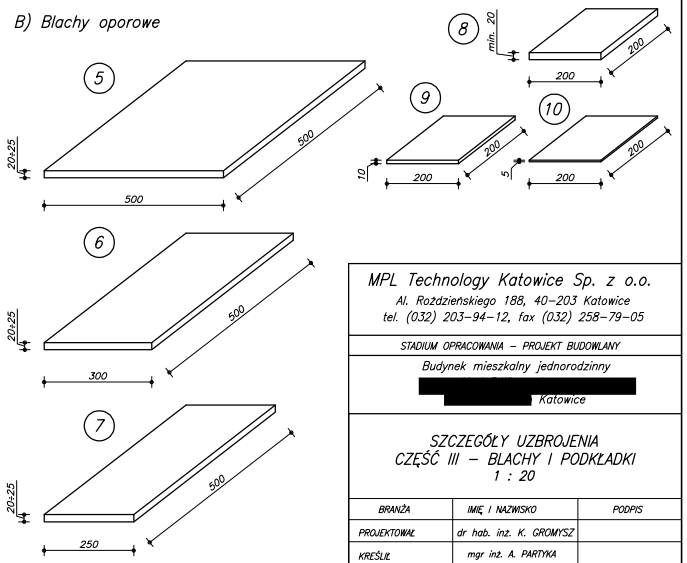

Uwaga – liczba podkładek wynika z wysokości podnoszenia i liczby otworów

MPL Technology Katowice Sp. z o.o.
Al. Rożdzieńskiego 188, 40–203 Katowice
tel. (032) 203–94–12, fax (032) 258–79–05

STADIUM OPRACOWANIA – PROJEKT BUDOWLANY

Budynek mieszkalny jednorodzinny
[redacted]
[redacted] Katowice

SZCZEGÓŁY UZBROJENIA
CZĘŚĆ III – BLACHY I PODKŁADKI
1 : 20

BRANŻA	IMIĘ I NAZWISKO	PODPIS	
PROJEKTOWAŁ	dr hab. inż. K. GROMYSZ		
KREŚLIŁ	mgr inż. A. PARTYKA		
DATA OPRACOWANIA	Grudzień 2018	NR RYS.	IV–6

A) Podkładki drewniane

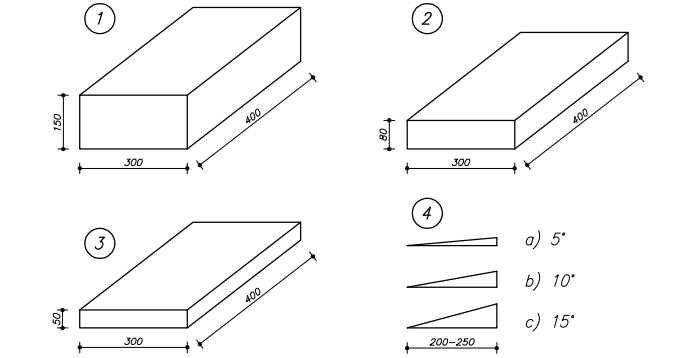

B) Blachy oporowe

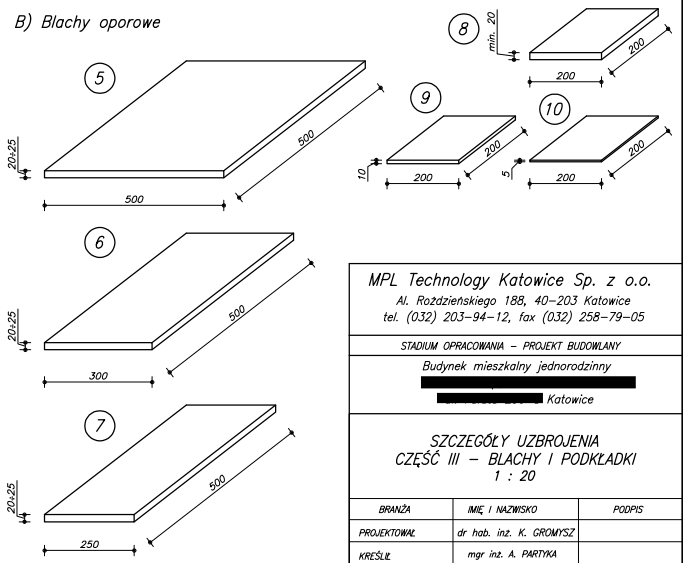

Uwaga – liczba podkładek wynika z wysokości podnoszenia i liczby otworów

MPL Technology Katowice Sp. z o.o.
Al. Rożdzieńskiego 188, 40–203 Katowice
tel. (032) 203–94–12, fax (032) 258–79–05

STADIUM OPRACOWANIA – PROJEKT BUDOWLANY

Budynek mieszkalny jednorodzinny
[redacted]
[redacted] Katowice

SZCZEGÓŁY UZBROJENIA
CZĘŚĆ III – BLACHY I PODKŁADKI
1 : 20

BRANŻA	IMIĘ I NAZWISKO	PODPIS	
PROJEKTOWAŁ	dr hab. inż. K. GROMYSZ		
KREŚLIŁ	mgr inż. A. PARTYKA		
DATA OPRACOWANIA	Grudzień 2018	NR RYS.	IV–6