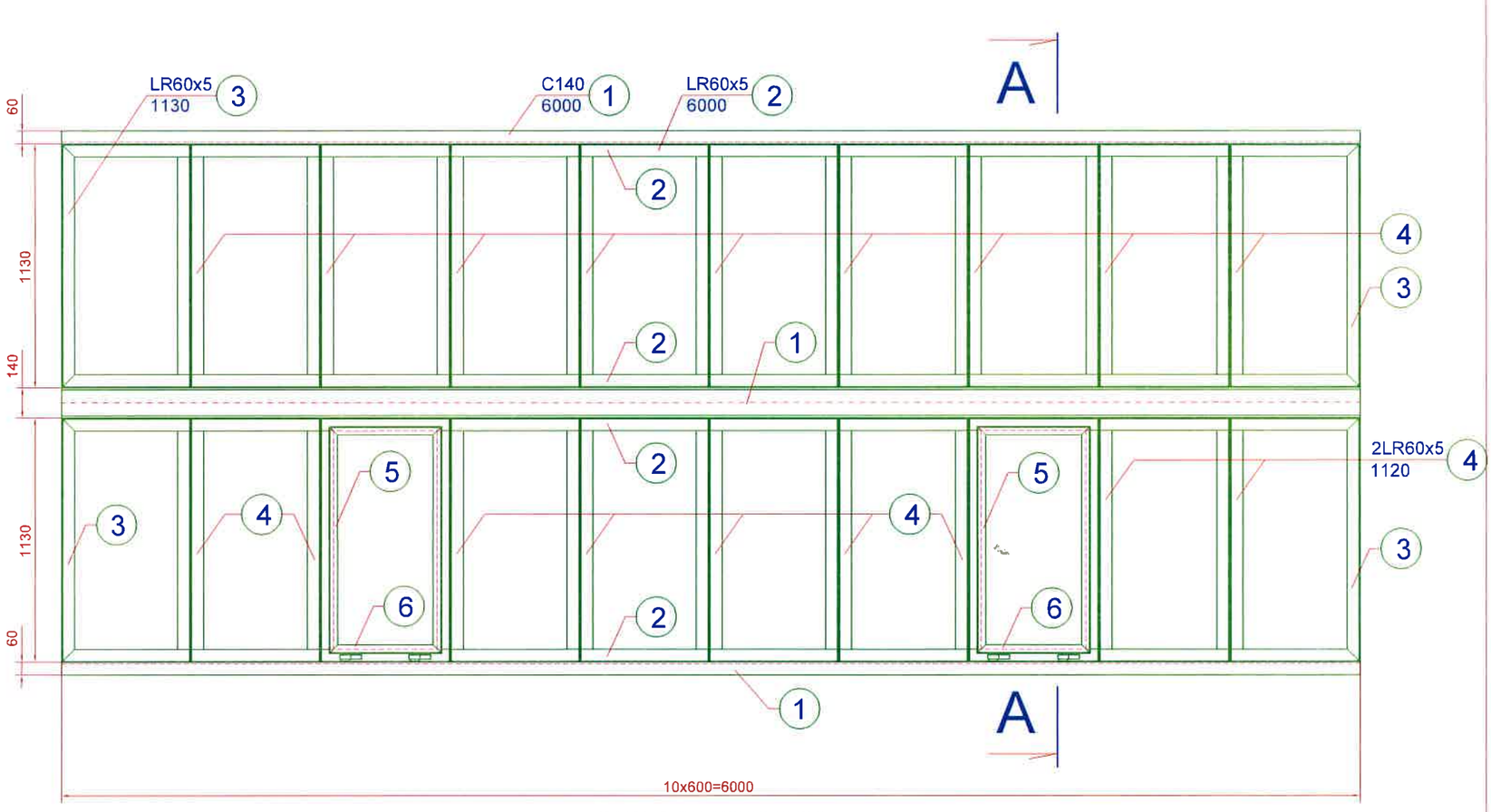

SZCZEGÓŁ 1

Skala 1:10

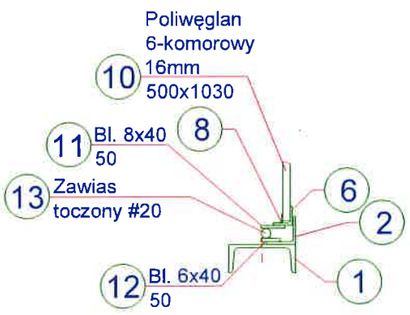

RAMA OKNA UCHYLNEGO

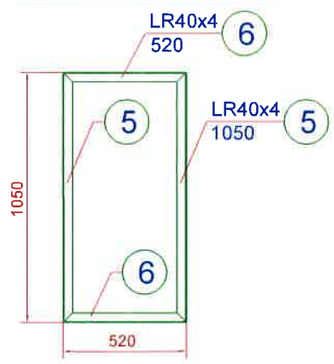

A - A

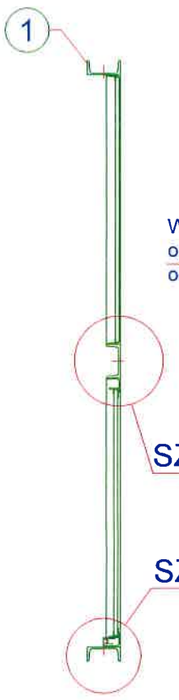

SZCZEGÓŁ 2

Skala 1:10

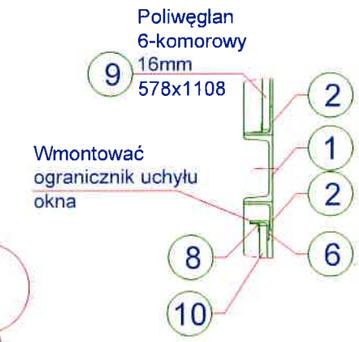

WEWNĘTRZNA RAMKA
ZAMYKAJĄCA
OKNA UCHYLNE

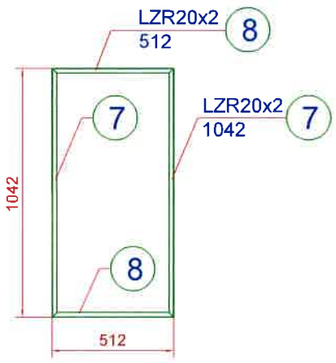

WEWNĘTRZNA RAMKA
ZAMYKAJĄCA
OKNA STAŁE

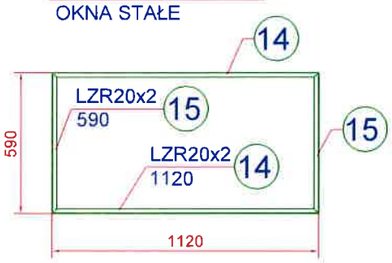

Masa całkowita:					518,51kg	
Dodatek na spoiny:					503,41kg+3%	
15	LZR20x2	590	0,57	36	12,11	S235JR
14	LZR20x2	1120	0,57	36	22,98	S235JR
13	#20	100	2,47	4	0,99	S235JR
12	Bl. 6x40	50	1,88	4	0,38	S235JR
11	Bl. 8x40	50	2,51	4	0,50	S235JR
10	16x500	1030	-	2	1,03m^2	PV
9	16x578	1108	-	18	11,53m^2	PV
8	LZR20x2	512	0,57	4	1,17	S235JR
7	LZR20x2	1042	0,57	4	2,38	S235JR
6	LR 40x4	520	2,42	4	5,03	S235JR
5	LR 40x4	1050	2,42	4	10,16	S235JR
4	2LR 60x5	1120	4,64	18	93,54	S235JR
3	LR 60x5	1130	2,32	4	10,49	S235JR
2	LR 60x5	6000	2,32	4	55,68	S235JR
1	C 140	6000	16,0	3	288,00	S235JR
Poz.	Przekrój	Długość	Masa jedn. [kg/m]	Ilość szt.	Masa calk. [kg]	Materiał

UWAGI:

1. Spoiny warsztatowe wykonywać metodą MIG w osłonie mieszanki Ar- CO_2. Grubości spoin: według warunków normowych w zależności od grubości łączonych przekrojów.
2. Poz. 1 (C140) spawać do istniejących elementów stalowych konstrukcji ściany obiektu po uprzednim wykonaniu prac antykorozyjnych. Spoiny montażowe wykonywać metodą spawania łukowego za pomocą niskowodorowych elektrod zasadowych o średnicy 3,25mm.
3. Połączenia ramek zamykających realizować za pomocą wkrętów samowiercących lub nitów samozrywalnych Al 4,8mm.
4. Zestaw malarski do wykonania prac antykorozyjnych (klasa środowiska C4, trwałość zabezpieczenia antykororozyjnego: M):
- farba epoksydowa do gruntowania EPOXYKOR HS-80: 120 µm,
- emalia poliuretanowa nawierzchniowa PURMAL S 30 P: 60µm.

	Imię i nazwisko:	Upr. budowlane:	Podpis:	Data:	
Projektant:	-	-			
Konstruktor:	–	Konstruktor budowlany			
Skala: 1:10 1:20	PGG S.A. Oddział KWK Ruda Ruch Halemba 41-706 Ruda Śląska ul. Kłodnicka 54 **Budynek płuczki, ściana północna, oddział ZPMW. Szczegóły okien**				Nr rysunku: 2
					Masa w kg: 518,51